valtronika®
control electronics

LT Originalioji instrukcija	EN Original instruction
Paviršinis temperatūros jutiklis TSS/NTC10K/2m Paviršinis temperatūros jutiklis su NTC elementu yra skirtas matuoti paviršiaus temperatūrą ant vandens vamzdžio. Jutiklio ilgis yra nereguliuojamas. Pajungimo kabelio ilgis – 2 m.	**Surface temperature sensor TSS/NTC10K/2m** Surface temperature sensor with NTC element is designed for measuring temperature on closed pipe systems. Insertation length is not adjustable. The length of the connecting cable is 2 m.
Techniniai duomenys: • Jutiklio ilgis: 30 mm. • Jutiklio skersmuo: 4 mm. • Kabelio ilgis: 2.0 m.2x0,14² mm. • Saugos klasė: IP 54. • Jutiklio elementas termistorius: NTC10K B25/85 (K)3977. • Temperatūros intervalas: -40...+85°C. **Žymima CE ženklu.**	**Technical data:** • Insertion length: 30 mm. • Insertion diameter: 4 mm. • Cable length: 2.0 m.2x0,14² mm. • Protection class: IP 54. • Sensor element thermistor: NTC10K B25/85 (K)3977. • Temperature range: -40...+85°C. **Marked with CE.**
Garantija: 1. Gamintojas suteikia 2 m. garantiją nuo gamintojo sąskaitos išrašymo datos. Garantija galioja, jei yra išpildyti visi transportavimo, saugojimo, montavimo ir elektrinio pajungimo reikalavimai. 2. Atsiradus gedimui garantijos galiojimo metu, pirkėjas privalo ne vėliau kaip per 5d. informuoti gamintoją ir kuo greičiau savo lėšomis pristatyti gaminį. Nesilaikant nustatytos tvarkos, garantija negalioja. 3. Gamintojas neatsako už gaminių pažeidimus, padarytus transportavimo ar montavimo metu.	**Warranty:** 1. Manufacture declare 2 years warranty term from the date of manufacturers invoice. Warranty is applied in case if all requirements of transporting, storing, installation and electrical connection are fulfilled. 2. In case of damaged or faulty product during warranty term customer must inform producer in 5 days and deliver product to manufacture as soon as possible at customer's costs. In other case warranty is not valid. 3. Manufacture is not responsible for damages which occur during transportation or installation.
Gamintojas pasilieka teisę keisti techninius parametrus be išankstinio įspėjimo.	**Producer reserve the right to change technical data.**

Matmenys (mm)
Dimensions (mm)

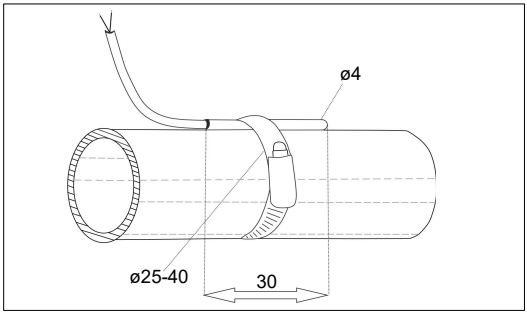

1pav./Figure 1



2pav./Figure 2

Gamintojas:
UAB Valtronika

Adresas: Nuklono g. 12, Šiauliai, Lietuva
Tel. Nr.: +37068720836
El. paštas: valtronika@valtronika.com
https://www.valtronika.com

Producer:
UAB Valtronika

Address: Nuklono str. 12, Siauliai, Lithuania
Phone number: +37068720836
E-mail: valtronika@valtronika.com
https://www.valtronika.com