valtronika®
control electronics

EN Original instruction

Transformer speed regulator RV ..

Transformer controllers RV .. are designed to change motor rotation speed by changing voltage. Controllers are with transformers overheating protection function. The steps have fixed voltages and are switchable with rotary switch. With a single speed controller can control multiple motors, if the total of all motors power consumption does not exceed the maximum current.

This appliance is not intended for use by persons (including children) with reduced physical, sensory or mental capabilities, or lack of experience and knowledge, unless they have been given supervision or instruction concerning use of the appliance by a person responsible for their safety. Children should be supervised to ensure that they do not play with the appliance.

RU Оригинальная инструкция пользования

Трансформаторный регулятор скорости RV ..

Трансформаторный регулятор RV .. предназначен для изменения скорости вращения мотора изменяя напряжение. Регулятор имеет функцию защиты от перегрева трансформатора. Ступени регулятора имеют фиксированное напряжение и переключаются с помощью вращаемого переключателя. К одному регулятору может быть подключено несколько двигателей, если общий ток не превышает максимального тока регулятора.

Устройство не предназначено использовать лицами (в том числе детьми) с физическими чувствительными или умственными недостатками, или не имея навыков и опыта, в исключении когда использовать устройство научился и является под надзором лиц ответственных за безопасность. Дети должный быть под таким надзором, чтобы не играли с устройством.

Technical data

1. 5 steps motor rotation speed controller.
2. Power supply: 230 VAC.
3. Frequency [Hz]: 50/60.
4. Protection class IP54.
5. Max. ambient temperature 40°C.
6. Max. controller temperature 70°C is limited with thermo protection.

Технические данные

1. 5 ступенчатый регулятор скорости вращения двигателя.
2. Напряжение питания: 230 В.
3. Частота [Гц]: 50/60.
4. Класс защиты: IP54.
5. Макс. температура окружающей среды 40°C.
6. Макс. температура регулятора 70°C, ограничена защитой от перегрева.

Standards

This product conforms with the basic safety requirements of the EC directive: Low Voltage Directive (LVD) 2006/95EC. The following standards have been applied: Household and similar electrical appliances. Safety. Part 1: General Requirements LST EN 60335-1:2012. Documents of conformity: The „Certification Center of Electrotechnical Products“ (EGSC) No. CE801.B13018 and test report of EGSC: No. AFD. 01.2313-13.

Стандарты

Продукт соответствует основным требованиям безопасности действующей директивы ЕС: Директива по низковольтному оборудованию (LVD) 2006 / 95ЕВ. Был использован следующий гармонизированный стандарт: бытовые и аналогичные электрические приборы. Безопасность. Часть 1 Общие требования LST EN 60335-1 1:2003+A11:2004+A1:2004+A1:2005+AC:2007+A12:2006+AC:2007+A2:2007+P:2009+A13:2009+AC:2010+A14:2010. Документ о соответствии: "Сертификационный центр электротехнических изделий" (EGSC) сертификат соответствия: № CE801.B13002, Протокол тестирования EGSC: №. AFD.01.2282-13.

Type Тип	Input voltage [V] Напряжение питания [В]	Current [A] Ток [А]	Steps output voltage [V] Напряжение [В]					Dimensions AxBxCxD [mm] Размеры AxBxCxD [мм]	Net weight [kg] Вес нетто [кг]	Gross weight [kg] Вес брутто [кг]
RV 1.2	230	1,2	115	135	155	180	230	175x125x75x90	1,6	1,6
RV 1.5	230	1,5	115	135	155	180	230	175x125x75x90	1,7	1,8
RV 2.2	230	2,2	115	135	155	180	230	175x125x75x90	2,1	2,2
RV 3.0	230	3,0	115	135	155	180	230	175x125x100x115	3,0	3,1
RV 4.0	230	4,0	80	120	140	170	230	175x125x100x115	3,6	3,7
RV 5.0	230	5,0	80	120	140	170	230	175x125x100x115	4,1	4,1
RV 7.0	230	7,0	80	120	140	170	230	300x250x130x145	6,9	7,1
RV 11.0	230	11,0	80	120	140	170	230	300x250x130x145	10,0	10,2
RV 14.0	230	14,0	80	120	140	170	230	300x250x130x145	11,1	11,3

Table 1/Таблица 1

Transport and storage

All products are packed by the producer for normal transporting conditions. For unloading and storing, proper lifters are used to prevent product damage and employee injuries. Make sure that the controller does not put the rotary switch downwards. Until final installation store products in a dry place with humidity not more than 70% (20°C), average ambient temperature must be 5 -40°C. Storing place must be covered from water and dirt. Avoid long-term storing. It is not recommended to store products for more than 1 (one) year.

Транспортировка и складирование

Все регуляторы упакованы производителем для нормальной транспортировки. Для выгрузки и складирования используйте подходящее оборудование подъема, чтобы избежать повреждения продуктов и рабочих. Не кладите регуляторы переключателем вниз, это может сломать регулятор. До полной инсталляции складируйте продукты в сухом месте с не больше чем 70% (20°C) влажностью, средняя температура должна быть 5-40°C. Место складирования должна быть защищена от воды и грязи. Избегайте складирования на длинное время. Не рекомендуется складировать продукты дольше чем 1 (один) год.

Installation

1. Controllers are designed to be mounted on the wall with cable glands downward. To fix the wall should make holes in any place on the back of the controller.
2. Controllers can not be installed in explosive and aggressive substances atmosphere.
3. Controllers can be used only for motors with changeable supply voltage.
4. Controllers are intended for inside installation.

Монтаж

1. Регулятор предназначен для вертикального настенного монтажа с в низ направленными кабельными вводами. Для крепления к стене надо сделать отверстия в любом месте задней части корпуса.
2. Запрещается монтировать регулятор во взрывоопасной или в, агрессивной окружающей среде.
3. Регулятор может использоваться только для двигателей которые могут изменять скорость, изменяя напряжение.
4. Регуляторы предназначены для монтажа внутри помещения.

Electrical connection

1. Electrical connection and service can be made only by qualified electrician according legal international and national electrical installation standards.
2. Power supply source must conform with data on controller label.
3. Automatic circuit breaker with at least 3 mm contact gap must be installed.
4. Controller must be grounded.
5. Supply cables must be selected according controller voltage and current.
6. Kabelio diametras RV 1.2-RV 4.0 - 4..8 mm, RV 5.0-RV 14.0 - 10..14 mm.
7. RV 1.2-RV 3.0 - 3Gx1,0 mm², RV 4.0-RV 5.0 - 3Gx1,5 mm², RV 7.0-RV 14.0 - 3Gx2,5 mm².

Электрическое подключение

1. Электрическое подключение может проводится только квалифицированным электриком и соблюдая действующие международные и национальные стандарты электрического подключения.
2. Сеть электропитания должна соответствовать требованиям на тех наклейке регулятора.
3. Автоматический выключатель, с минимальным 3 мм зазором между контактами должен быть смонтирован.
4. Регулятор обязательно должен быть заземлен.
5. Питающие провода должны быть подобранный соответствий с напряжением и током регулятора.
6. Диаметр кабеля для RV 1.2-RV..4,0 - 4..8 мм, RV 5.0-RV 14.0 - 10..14 мм.
7. Кабель для RV 1.2-RV 3.0 - 3Gx1,0 мм², RV 4.0-RV 5.0 - 3Gx1,5 мм², RV 7.0-RV 14.0 - 3Gx2,5 мм².

Terminal marking

Lin, Nin - supply voltage 230V.
Lout, Nout - fan motor connection.
TK, TK - fan motor thermoprotection connection.
1, 2 (SERVO) - output 230V for connecting actuators, relays or other devices which switching ON with controller.

Маркировка подключения

Lin, Nin - подключение питания 230В.
Lout, Nout - подключение мотора вентилятора.
TK, TK - подключение защиты от перегрева мотора вентилятора.
1, 2 (SERVO) - выход 230В для подключения приводов, контакторов или других приборов, которые включается вместе с регулятором.

230V electrical connecion\230В электрическое подключение

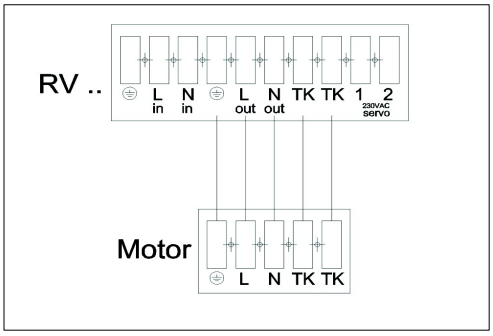

Figure 1/Рисунок 1

Dimension (mm.)Размеры(мм)

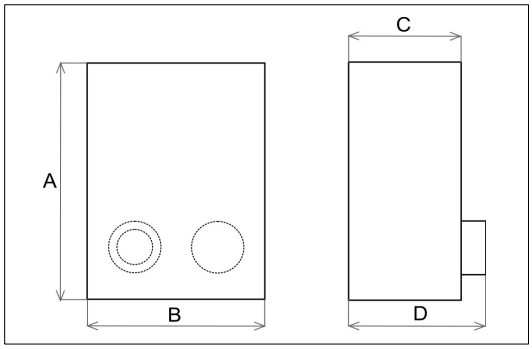

Figure 2/Рисунок 2



Figure 3/Рисунок 3

Service		**Обслуживание**	
No special service is required for controllers, only to check electrical connection not less than 1 time per year.		Регулятор не нуждается в специальном обслуживании. Только не реже 1 раз в год требуется проверка надежности электрического подключения.	
Troubleshooting		**Troubleshooting**	
No output from the controller	1. No power supply to the controller. Check all external electrical connection components. 2. The overheating thermostat of the motor or transformer is activated. In that case, find the reason for overheating, remove it, then switch off and switch on again controller.	**Нет выходного напряжения**	1. Электрический ток не достигает регулятора - проверить наружные компоненты электрического подключения. 2. Сработала защита перегрева двигателя или регулятора. Найдите и устраните причину перегрева, выключите и опять включите регулятор.
Automatic circuit breaker switching off	1. Check circuit breakers data, it must correspond to controller electrical data. 2. Check the isolation of connection cables and wires, check is controller grounded. 3. Check power supply source data, it must correspond to controller electrical data. 4. Check that voltage can be changeable for the controlled motor.	**Частое срабатывание автоматического выключателя**	1. Проверить соответствие параметров автоматического выключателя параметрам регулятора. 2. Проверить изоляцию кабелей и проводов, заземление регулятора. 3. Убедитесь, что параметры сети электропитания соответствует требованиям на тех наклейке регулятора. 4. Убедитесь что скорость вращения двигателя может изменяться, изменяя напряжение.
Overheating thermostats activation	1. Check controller input voltage and motor current. Make sure that they do not exceed controller electrical data.	**Частое срабатывание защит от перегрева**	1. Проверьте напряжение питания регулятора, потребляемый ток двигателя. Параметры не должны превышать указанным на регуляторе.
Warranty 1. The manufacturer declares a 2-year warranty term from the date of the manufacturer's invoice. Warranty is applied in case all requirements of transporting, storing, installation and electrical connection are fulfilled. 2. In case of a damaged or faulty product during the warranty term, the customer must inform the producer within 5 days and deliver the product to the manufacturer as soon as possible at the customer's cost. In another case, the warranty is not valid. 3. The manufacturer is not responsible for damages that occur during transportation or installation.		**Гарантия** 1. Регуляторам предоставляется гарантия 2 года, считая от даты выставления инвойса производителем. Гарантия действительна если все требования транспортировки, складирования, электрического подключения и монтажа были соблюдены. 2. В случае поломки или неисправности продукта во время периода гарантии, покупатель должен сообщить производителю не позже чем через 5 дней и как можно скорей прислать продукт своими средствами. 3. Производитель не отвечает за повреждения, которые произошли во время транспортировки.	
Producer reserve the right to change technical data.		**Производитель оставляет за собой права изменять технические данные**	

Producer:
UAB Valtronika

Address: Nuklono str. 12, Siauliai, Lithuania
Phone number: +370 68 720 836
E-mail: valtronika@valtronika.com
https://www.valtronika.com

Производитель:
UAB Valtronika

Адрес: Ул. Нуклоно дом 12, Шяуляй, Литва
Номер телефона: +370 68 720 836
Электронная почта: valtronika@valtronika.com
https://www.valtronika.com